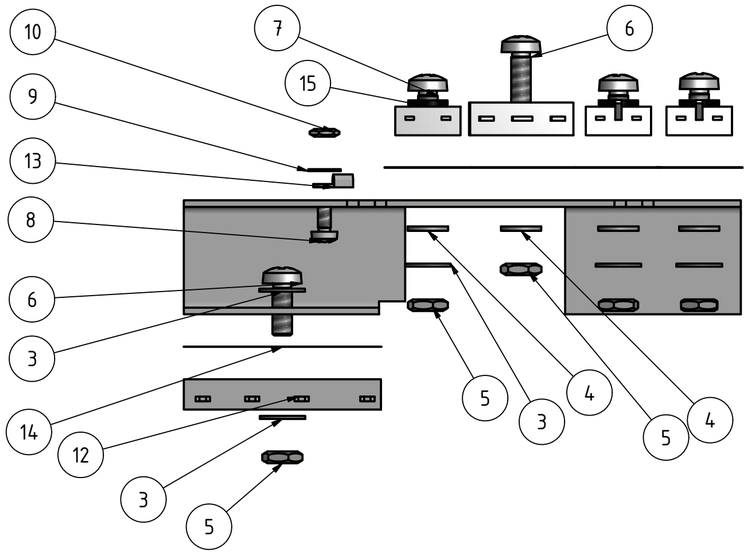

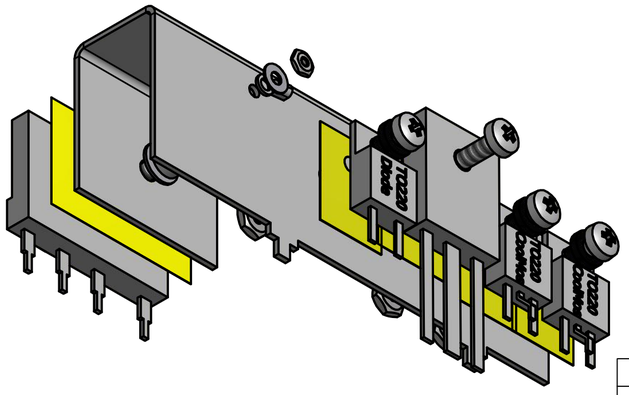

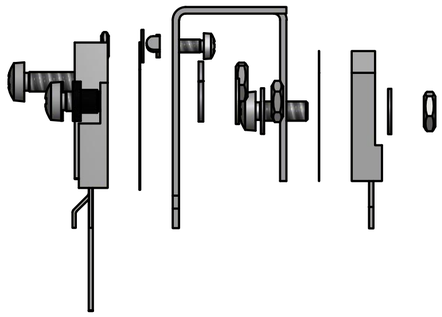

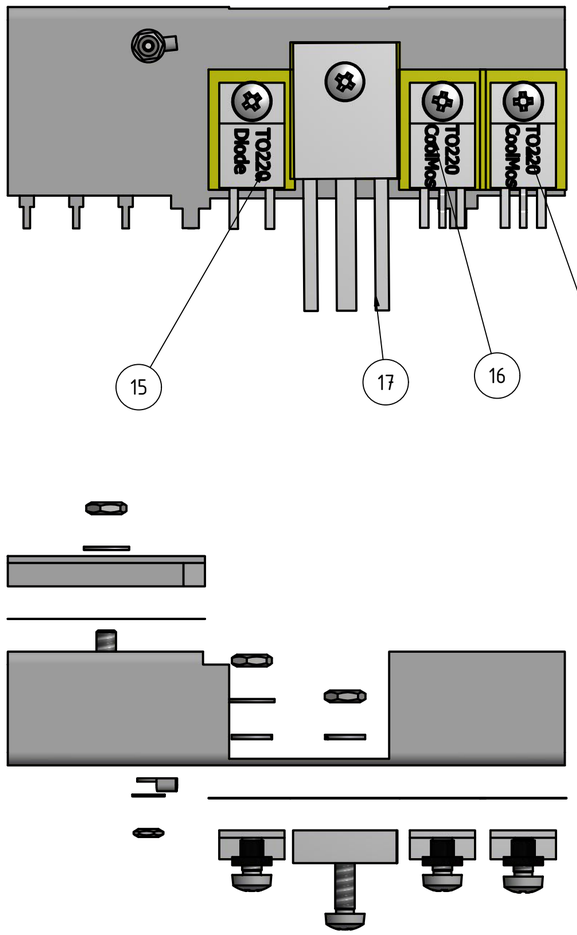

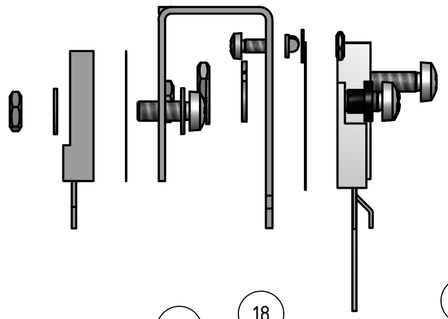

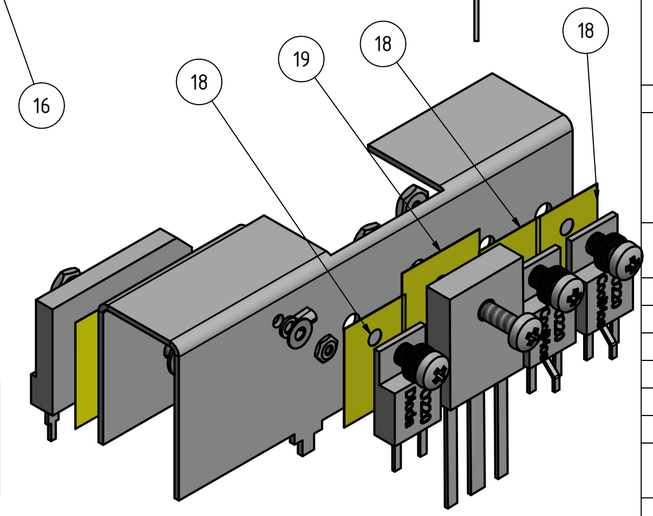

TEILELISTE			
OBJEKT	ANZAHL	BAUTEILNUMMER	BESCHREIBUNG
1	1	HT10000130 __ Heatsink K1 Main HS EVAL_800W_PSU_3P	
3	5	DIN 125 - A 3,2	Unterlegscheibe
4	4	DIN 128 - A3	Federring
5	5	ISO 4035 - M3	Sechskantmuttern, niedrige Form (mit Fase) - Produktklasse A und B
6	2	DIN 7985 (H) - M3x8-H	Schrauben mit verlängertem Zylinderkopf und Kreuzschlitz - Typ H
7	3	DIN 7985 (H) - M3x6-H	Schrauben mit verlängertem Zylinderkopf und Kreuzschlitz - Typ H
8	1	DIN 7985 (H) - M2x4-H	Schrauben mit verlängertem Zylinderkopf und Kreuzschlitz - Typ H
9	1	DIN 125 - A 2,2	Unterlegscheibe
10	1	ISO 4035 - M2	Sechskantmuttern, niedrige Form (mit Fase) - Produktklasse A und B
11	3	Isolationshülse Farnell 936-649	
12	1	RF LVB2560 M218L	
13	1	Sensor	
14	1	thermalgrease	
15	1	to220 Diode	
16	2	to220	
17	1	to247	
18	3	Heat conducting disc Distrelec 175-60-519	
19	1	Heat conducting disc Distrelec 175-60-523	

	Datum	Name
Gezeichnet	12.05.2017	zechnerf
Kontrolliert		
Norm		

Heatsink HT10000131

1

A2

Status	Änderungen	Datum	Name